在组装前，请仔细阅读说明书并且对其内容充分的理解！
組み立てる前に、取扱説明書をよく読み、完全にその内容を理解してください！
Before assembling, please read the instructions carefully and fully understand its contents!

该遥控模型不是玩具！
この無線操縦模型は玩具ではありません！
This radio control model is not a toy!

Athena 70

组装说明书 組立説明 INSTRUCTION MANUAL

⚠警告

为了能够正确的组装此模型，以使此模型的设计性能得到充分的发挥，应该在有经验的人士的正确指导下组装。

请在儿童够不到的地方组装这架飞机。

在模型飞行之前，要采取充分的安全措施。您要对飞行现场的设施及人身安全负责。

飞行前要检查周围是否有无线电干扰。

请您遵守国家的有关无线电管理条例。

在组装完成后，请一直保留这本说明书以便查阅。

首次飞行该模型者应该从有经验的飞行者那收集有关飞行和调整的信息。

记住,飞行一架没有组装好或是没有调整好的飞机模型是非常危险的！

初学者要在有经验人士的指导下飞行，切不可单独飞行！

这架飞机模型的动力是55-70级的模型专用引擎，安装功率过大的引擎或是过激的飞行会导致严重的损伤或事故！

⚠警告

この機体の性能を最大に引き出すために正しく組み立てるにはラジコン飛行機に関する経験と知識が必要です。
飛行機を組み立てる場合、小さい子供がいない場所で行って下さい。
飛行機を動作させる前に十分な安全措置を取って下さい。飛行場での回りの人の安全に対する責任はあなたにあります。
飛行機を動作させる前に近くに電子レンジや無線LAN装置がないか確認して下さい。これらの装置は飛行機に搭載されている機器へ干渉を起こす可能性があります。
ラジコン飛行機に飛ばすためには関連する法規を順守する必要があります。
組み立て完了後も、すぐに確認できるようこの説明書を手元に保管しておいてください。
初飛行では経験豊富な上級者から機体の状態の確認、調整についてアドバイスを受けることをおすすめします。
不適切に組み立て、調整された飛行機は非常に危険なものであることを常に念頭において下さい。
初心者は経験豊富な上級者からアドバイス、手助けを受けるべきで、単独でフライトしてはいけません。
この機体は0.55～0.70サイズのエンジンを搭載するように設計されています。より大きなエンジンを搭載することは重大なトラブルを招く可能性があります。

⚠WARNING

For correct assembly and best performance of the design, you should seek the assistance of an experienced RC pilot with assembly.

Assemble this model aircraft only in places out of children's reach.

Take enough safety precautions prior to operate this model. You are responsible for the safety of all the facilities and spectators at the airfield.

Before start-up you need to ensure that there are neither microwaves nor wireless-LAN systems or devices in operation for they might cause interferences.

You should abide by related State Radio Regulations.

Always keep this instruction manual ready at hand for quick reference,even after completing the assembly.

First-time flyers should seek the advice on pre-flight adjustments and assembly from experienced modelers

Always keep in mind that an improperly assembled or adjusted model is very dangerous!

Novice flyer should always be assisted by an experienced flyer and should never fly alone!

This model aircraft is designed to be powered by .55~.70size engine. Installing a larger powered engine, or flying this model aggressively may lead to serious damages and accidents!

其他所需用品（不包括在套件内）ITEMS REQUIRED FOR OPERATION(Not included in the kit.)

⚠ 注意

注意:关于下面列出设备的细节(级别,制造者等等),请咨询你的模型商店.
CAUTION: For details concerning the equipment listed below(size,maker,etc.), check with your hobby shop.

遥控设备
Radio Set

一台最少6通道的飞机用无线电设备(2个16x32mm微型舵机和3-4个标准舵机).
A minimun 4 channels radio for airplanes(with 2pcs 16x32mm mini servos and 3 or 4pcs standard servos).

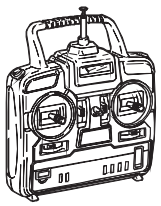

⚠ 注意

注意:仅可以使用最小6通道的飞机专用遥控设备!
(不可用其他遥控设备!).
CAUTION: Only use a minimum 6 channels radio for aircraft.
(No other radio can be used!)

■ 8节干电池(发射机用)
8 AA-size Batteries(for TX)

■ 舵机延长线--4根
Servo extension cords-----4pcs

■ 海绵片
Sponge Sheet

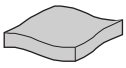

其他所需用品（不包括在套件内）ITEMS REQUIRED FOR OPERATION(Not included in the kit.)

注意
注意:关于下面列出设备的细节(级别,制造者等等),请咨询你的模型商店.
CAUTION: For details concerning the equipment listed below(size,maker,etc.), check with your hobby shop.

动力系统
Power system

GPversion

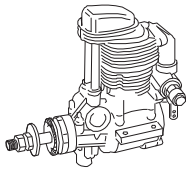

■两冲程 OS MAX55AX
2-stroke OS MAX55AX

■四冲程 YS FZ70
4-stroke YS FZ70

■热火头
Glow Plug

■消音器
Muffler

■接收机电池
Battery for RX

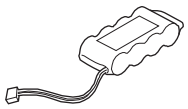

■油管
Fuel line

■启动器电瓶
12V Battery
(for starter)

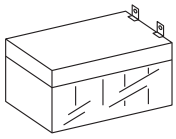

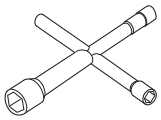

■热火头扳手
Plug Wrench

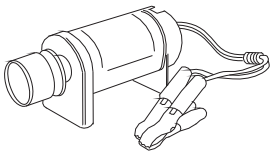

■启动器
Engine Starter

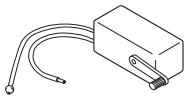

■燃料泵
Fuel Pump

■点火器
Ignition

■模型专用燃料
Glow engine fuel only

■点火器充电器
Ignition Charger

EPversion

■相当于 .70级的外转子电动机
.70 Suitable Outer Rotor Motor

■使用输出总功率约1千瓦的
Use components so total output is between 1KW.

■参考KV值:430-500RPM
KV: 430~500RPM

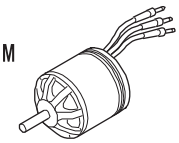

■80安培的电子调速器
ESC: More than 80A

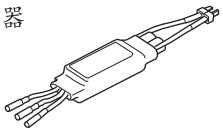

■动力电池:18.5V 5000mAh
Battery 18.5V 5000mAh

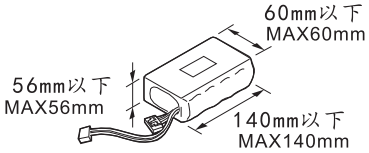

■充电器
Charger

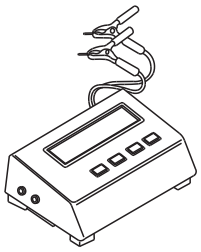

说明书指示符号的含义: 取扱説明書全体で使用される記号は、含み:
SYMBOLS USED THROUGHOUT THE INSTRUCTION MANUAL, COMPRISE :

使用环氧树脂胶粘接
エポキシ接着剤を適用します
Apply epoxy glue

左右对称组装
対称アセンブリ
Left and right Symmetrical assembly

切去阴影部分
カット網掛けカバー
Cut off shaded portion

使用瞬间粘合剂
瞬間接着剤を使用してください
Apply instant glue

上下对称组装
上部と下部の左右対称アセンブリ
top and bottom symmetrical assembly

剪去多余部分
カットオフ過剰
Cut off excess

按照指定顺序装配
指定された順序で組み立て
Assemble in the specified order

相同方法组装多个
同じ複数の組立方法
Assemble as many times as specified

需要注意这里
ここに細心の注意を払います
Pay close attention here

按照指示钻孔
指示掘削に従ってください
Follow the instructions drilling

需要另外购买
別途購入する必要があります
Need to be purchased separately

确保组装,并且完成后可活动
確認は、組み立て後に回転させることができます
Ensure smooth mon-binding movement while assembling

警告 Warning!
重要注意事项,不要忽略此符号!
重要な注意、この表示を無視しないでください!
Important note,Do not ignore this symbol !

组装前请注意 □み立て前にご注意下さい BERORE YOU BEGIN

■ 组装前请仔细阅读说明书，它会给您全面详细的指导。如果您是第一次接触飞机模型的人士，应在有经验人士的正确指导下组装。
あなたが開始する前に、取扱説明書をお読みください。それは詳細にあなたの全体的な指示を与えます。
あなたが初めてであればチラシ、経験豊富なモデラーの支援を受けて、このモデルを組み立ててください。
Read through the manual before you begin. It will give you overall instructions in details. If you are first-time flyer, please assemble this model with assistance of an experienced modeler.

■ 确认全部零件，如果损坏或缺少，请及时和经销商联系。
すべての部品を確認してください。あなたが見つけた場合、任意の欠陥または欠落している部分があります時間内にお近くの代理店にお問い合わせください.
Check all parts. If you find out there is any defective or missing parts, contact your local distributors in time.

■ 由于气候、温度和湿度的变化，模型的蒙皮可能会出现松弛的现象，
您可以用包有一层棉布的电烫斗重新将蒙皮烫平，但要注意温度不可太高。
ARFモデルのプリ覆われたフィルムが原因気候、湿度の変動とにシワあり
温度。あなたは映画を滑らかに布で覆われた鉄を使用することができます。
低い設定に鉄を設定し、あまりにも多くの熱が損傷する恐れがあります。
The pre-covered film on ARF models may wrinkle due to variations of climate, humidity and temperature. You can use an iron covered with a cloth to smooth the film.Set the iron to a low setting, too much heat may cause damage.

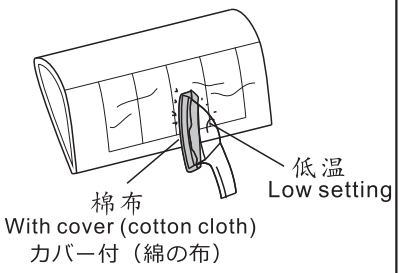

套材内容 KIT INSPECTION

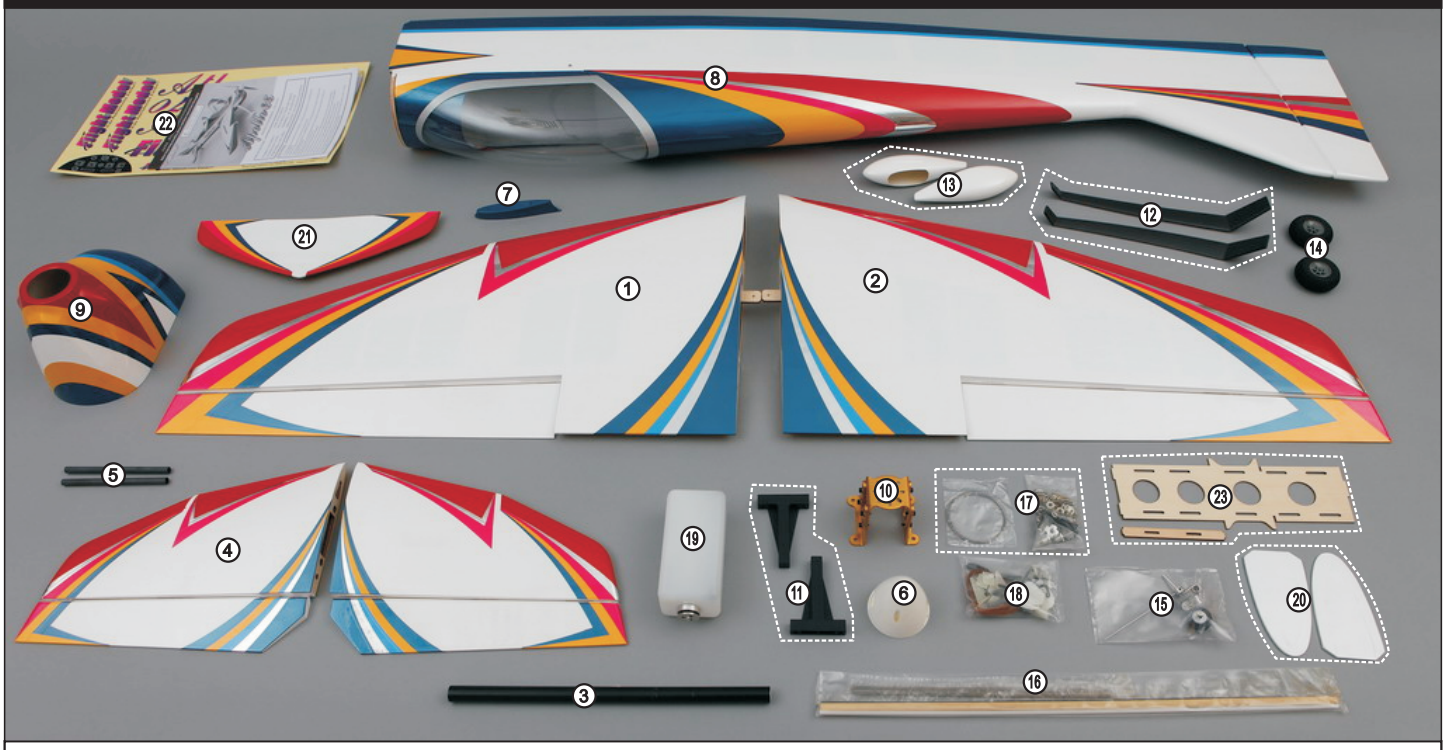

1，2，机翼包括副翼/Wing w/Aileron
3，机翼连接管/Wing Tube
4，水平尾翼/Horizontal tail Wing
5，水平尾翼链接管/Horizontal tail wing tube
6，螺旋桨罩/Spinner
7，T翼安装座/T Wing Mount
8，机身包括坐舱方向舵
Fuselage with Canopy and Rudder
9，机头罩/Cowl
10，电机安装座/Motor Mount
11，发动机架/Engine Mount
12，主起落架/Landing Gear
13，轮罩/Wheel Pants
14，主轮/Main Wheel
15，尾轮/Tail Wheel
16，连杆/Rod
17，金属硬件/Metal Hardware
18，尼龙硬件/Nylon Hardware
19，油箱/Fuel Tank
20，翼刀/Wing Fence
21，小翼/T Wing
22，贴纸、说明书/Decal & Manual
23，电池板/Battery Mount

机翼 主翼 WING GP & EP

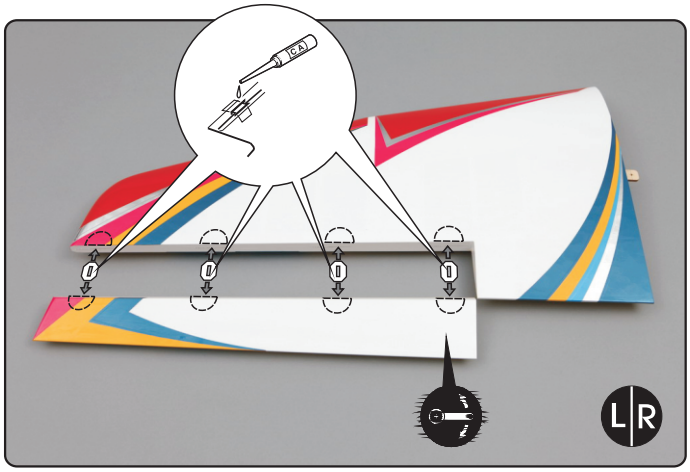

请将机翼和副翼的中心线对中
エルロンと翼の中心線を合わせます
Align the center line of wing with aileron

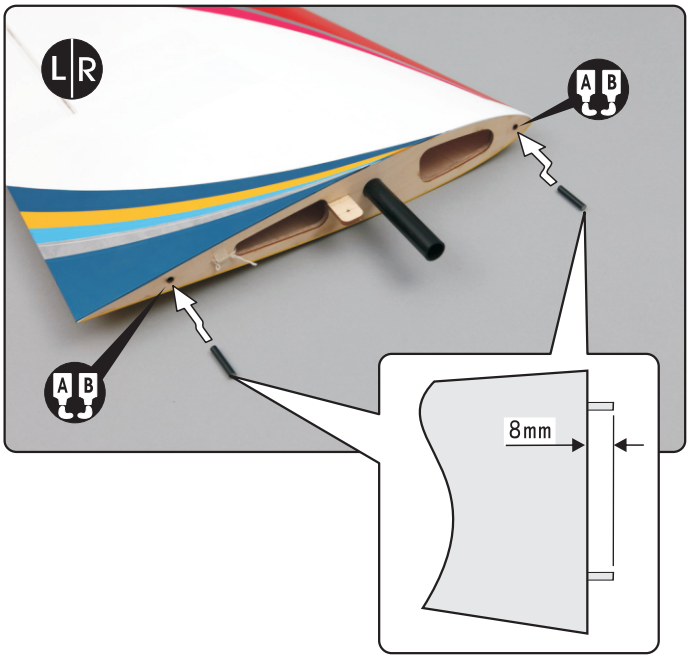

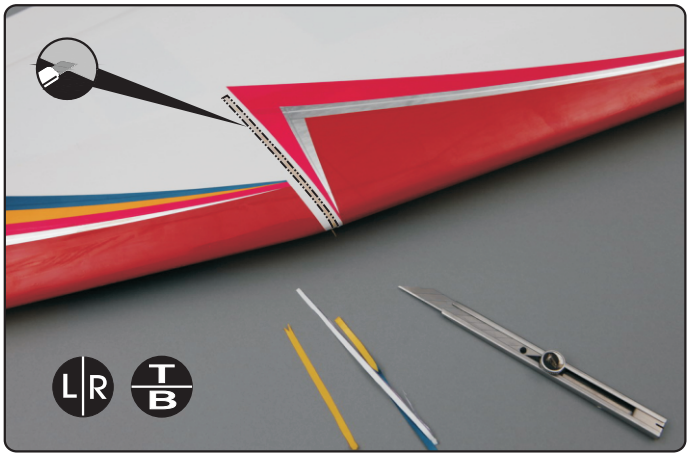

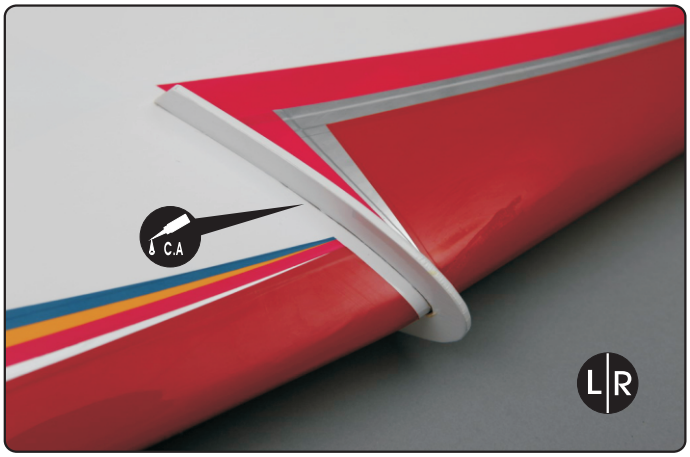

翼刀 ウイングフェンス Wing Fence GP & EP

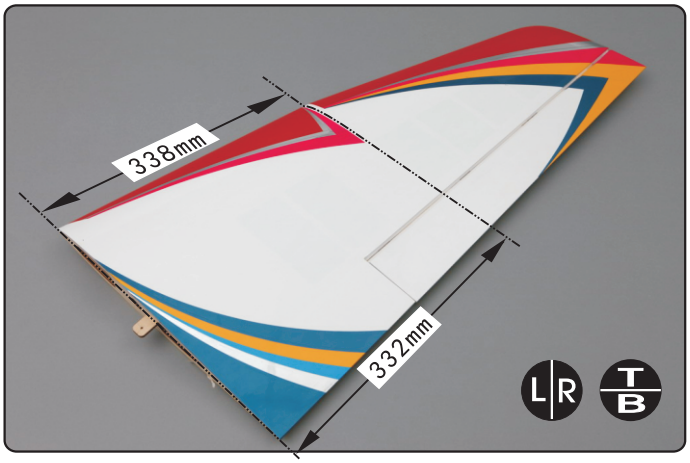

副翼舵机 エルロンサーボ Aileron servos GP & EP

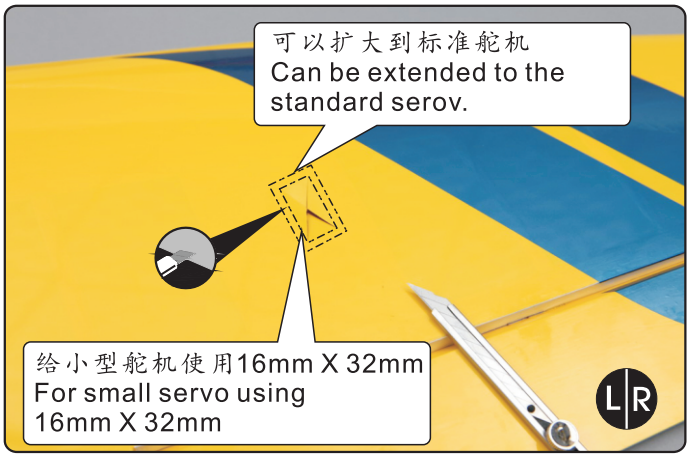

副翼连杆
エルロンロッド
Aileron Rod

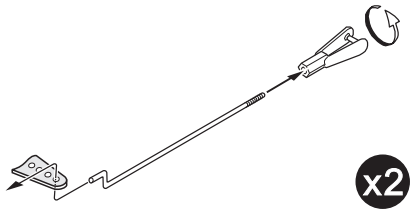

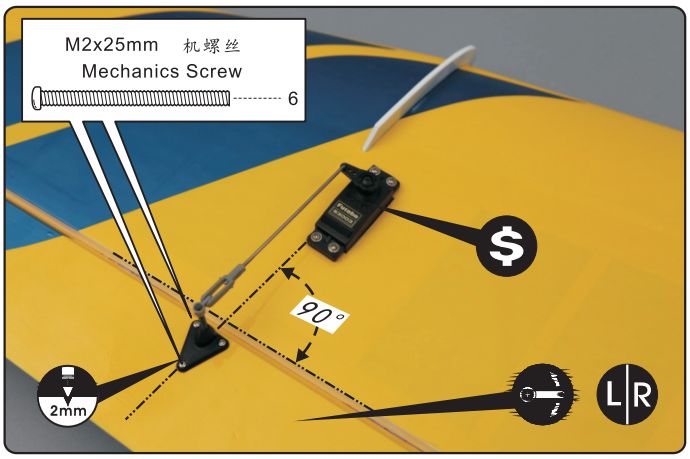

机身和尾翼 胴体と尾翼 FUSELAGE & TAIL WING GP & EP

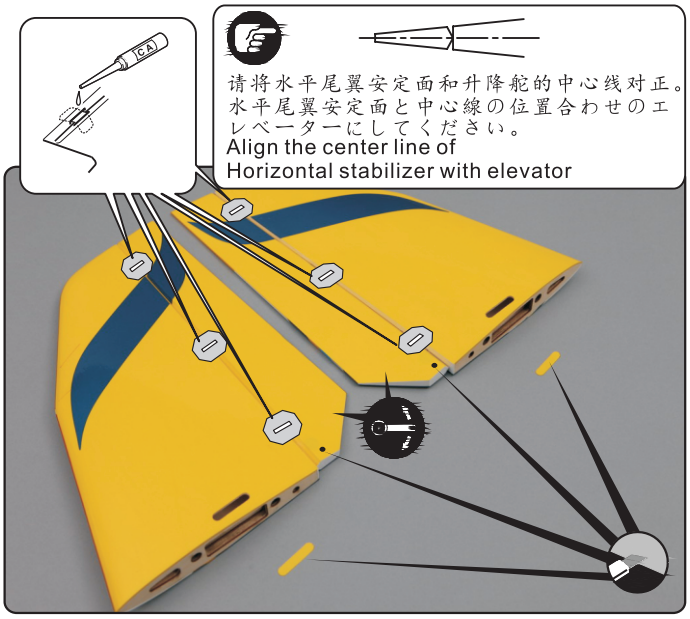

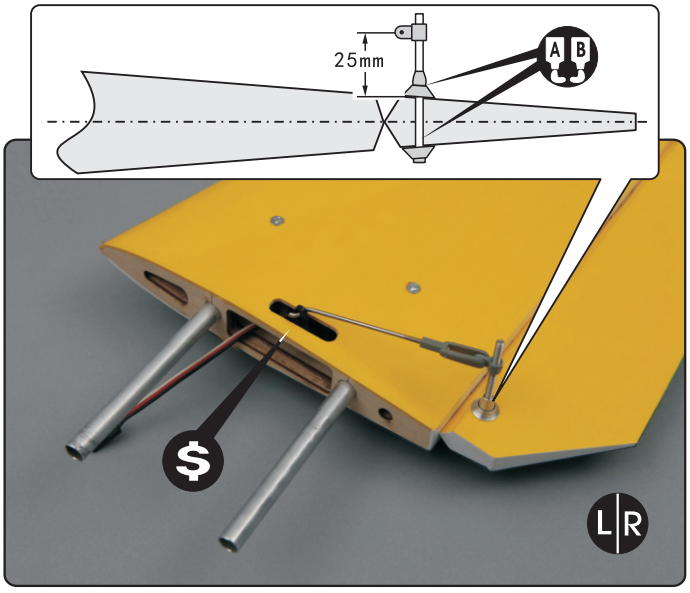

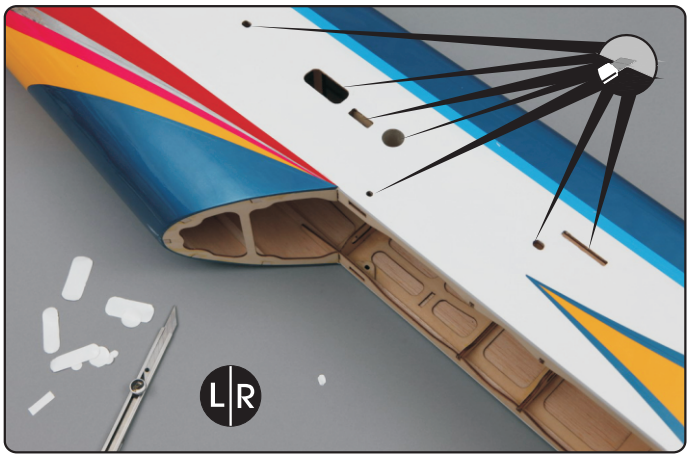

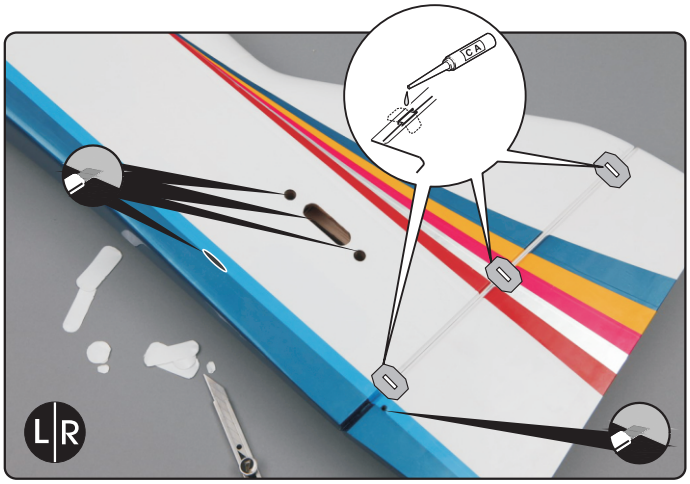

请将垂直尾翼安定面和方向舵的中心线对正。
ラダーと垂直安定面の中心線を合わせます
Align the center line of Vertical stabilizer with Rudder.

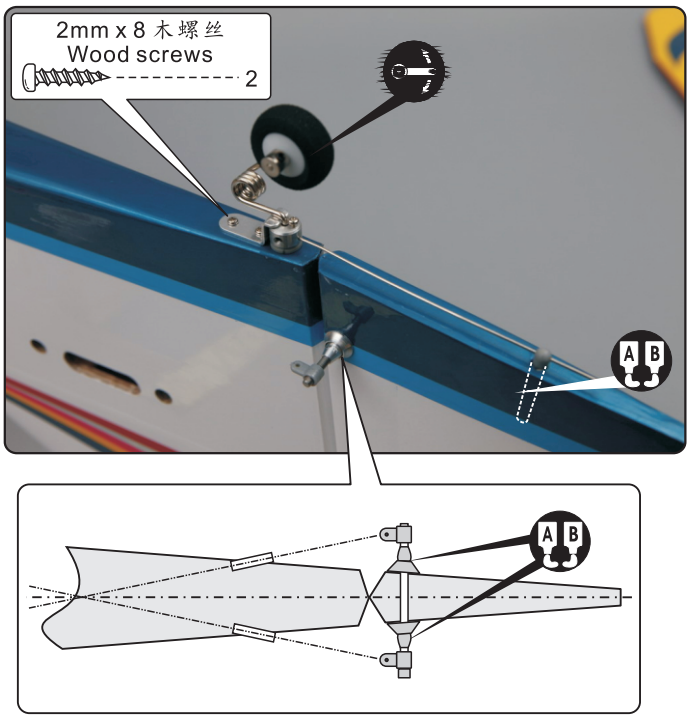

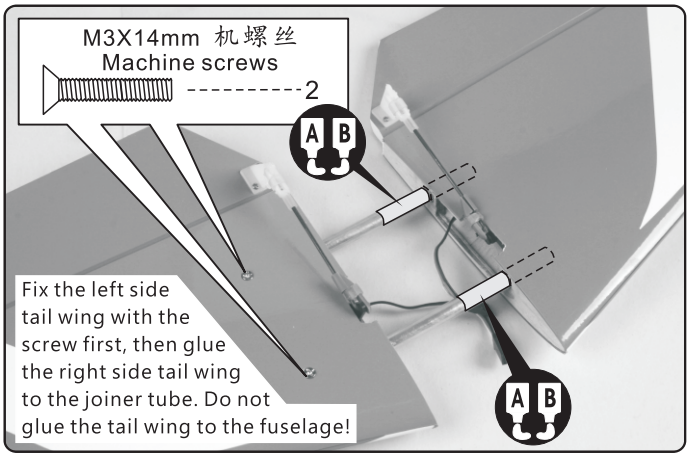

水平尾翼在安装完成后是可以拆卸的。工厂已将了一侧尾翼用螺丝固定，使用者需要将另外一侧的水平尾翼与链接管粘接。注意，不要将尾翼粘在机身上。

起落架 轮罩 LANDING GEAR WHEEL PANTS

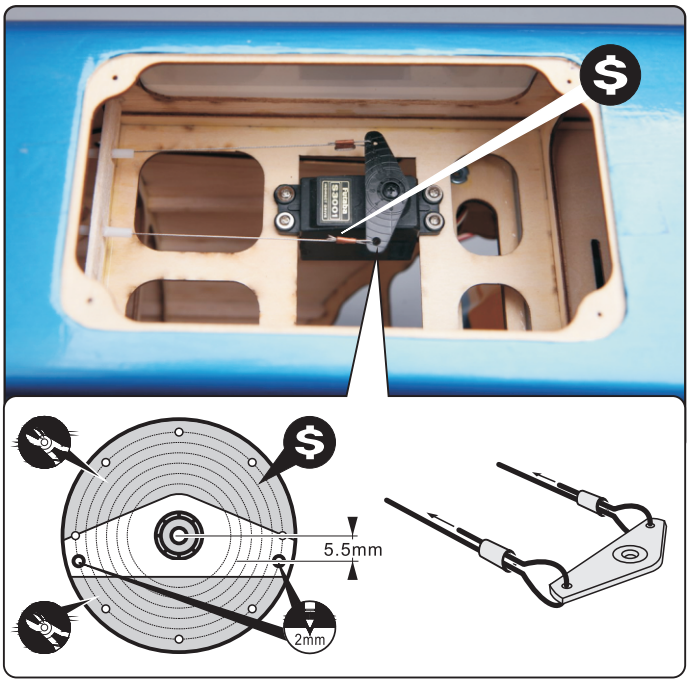

起落架 轮罩 LANDING GEAR WHEEL PANTS

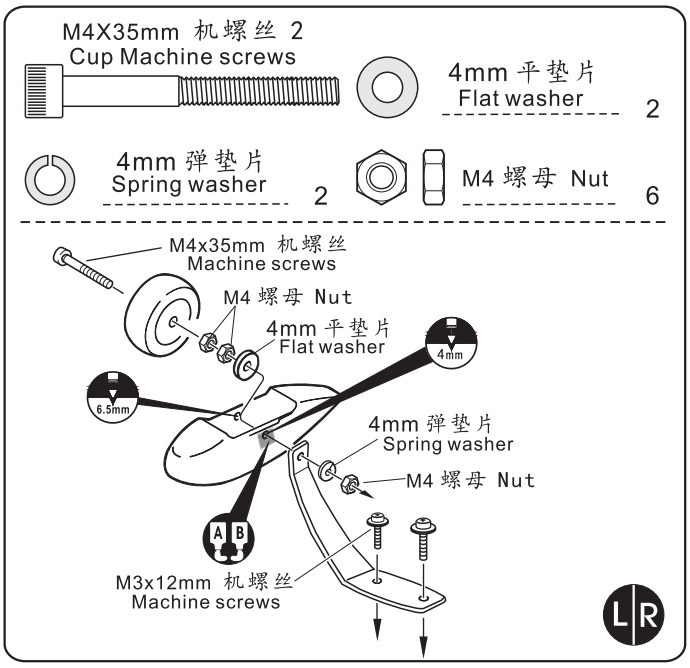

EP version 电动机版本. 電気モデルバージョン。 For electric model version. ⇨ P9

起落架 轮罩 LANDING GEAR WHEEL PANTS

我们推荐使用了YS FZ70或者OS MAX55AX发动机
Recommended power system:
Four-stroke engine by YS FZ 70S
Two-stroke engine by OS MAX 55AX

在使用YS FZ70S发动机时，不需要安装加油管。
あなたはYSエンジンを使用するときは、チューブをインストールする必要はありません
You don't need to install the tube when you use the YS engine

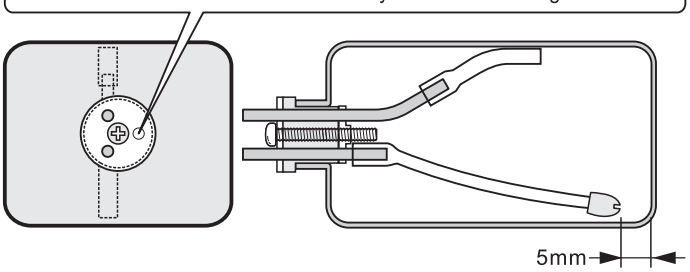

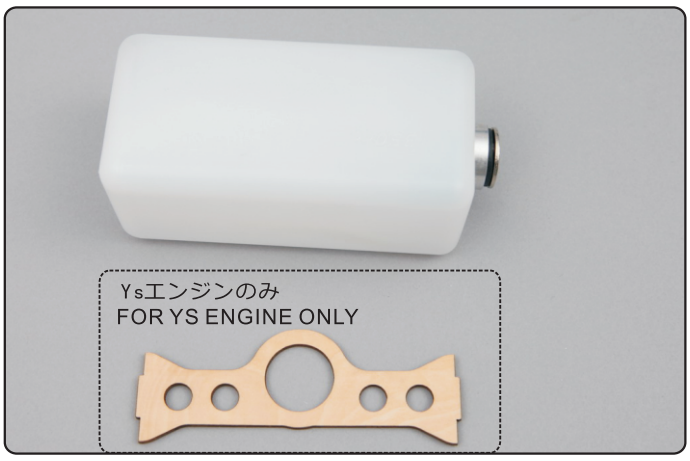

两冲程发动机、油箱
TWO STROKE ENGINE \ FUEL TANK

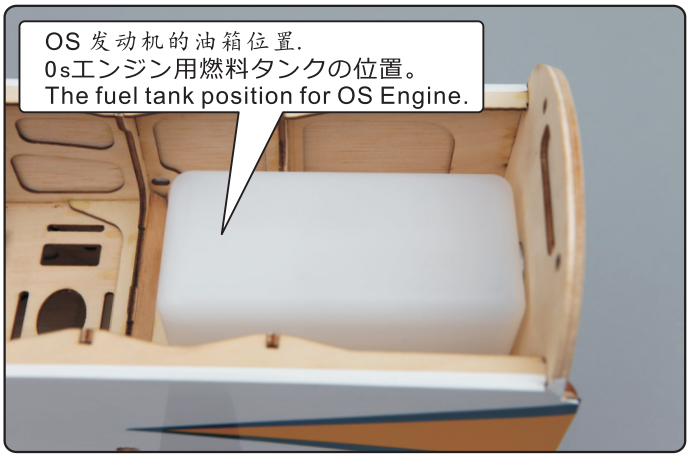

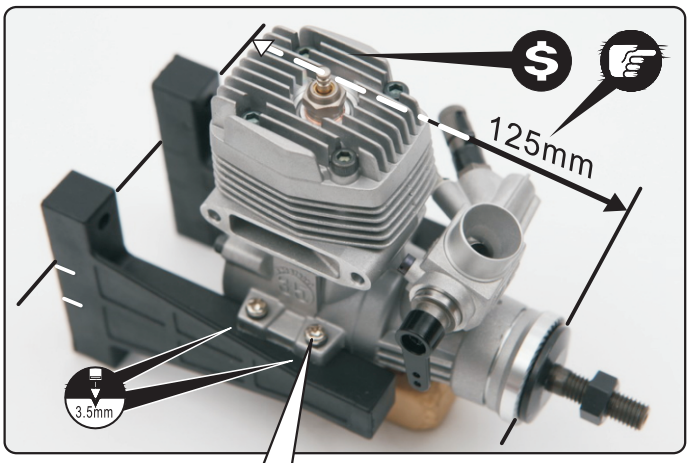

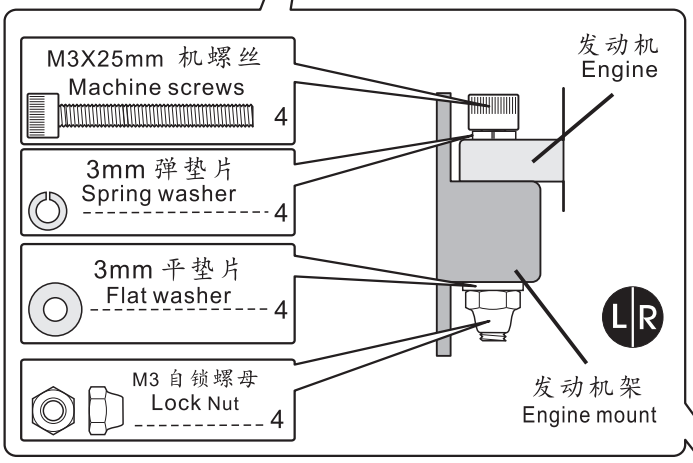

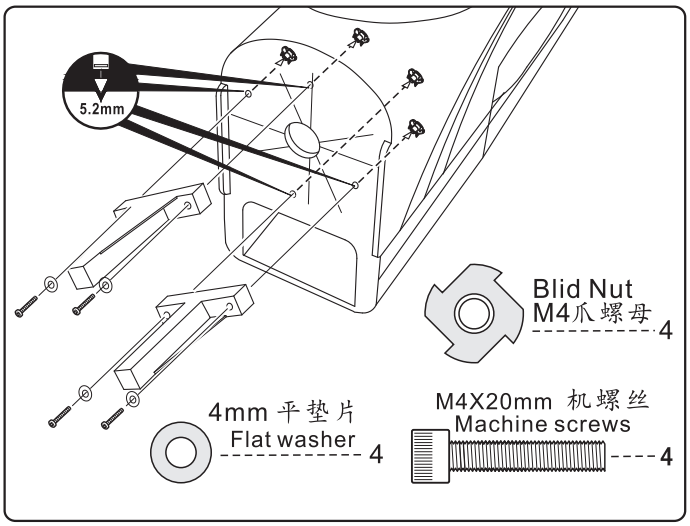

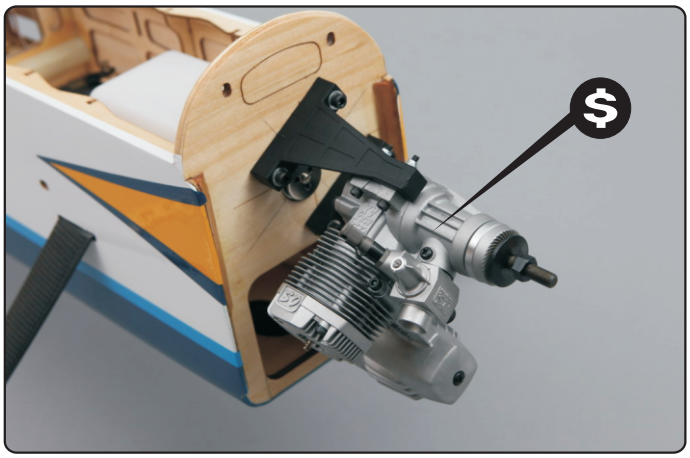

四冲程发动机、油箱
FOUR STROKE ENGINE \ FUEL TANK

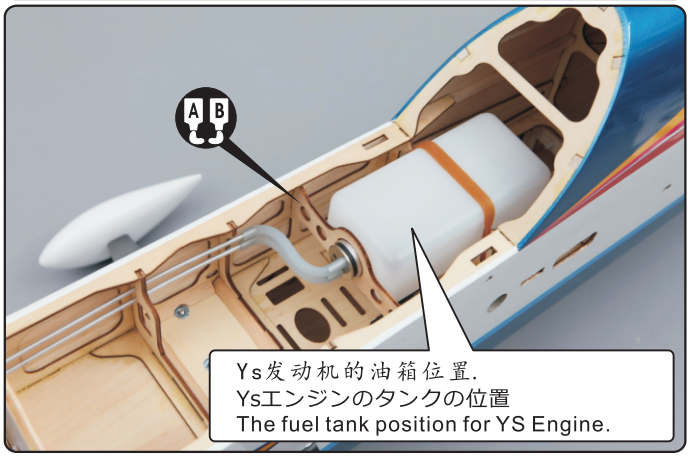

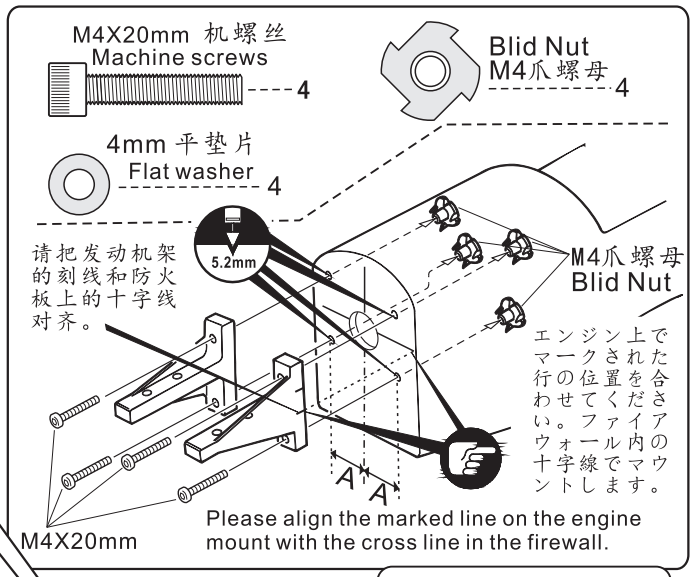

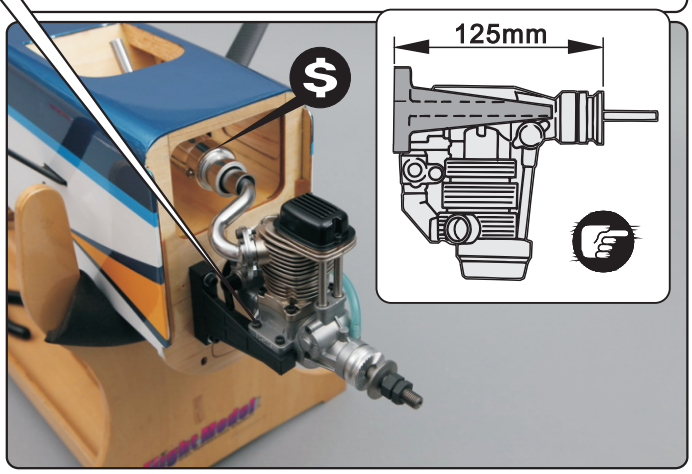

风门舵机 スロットルサーボ Throttle servo

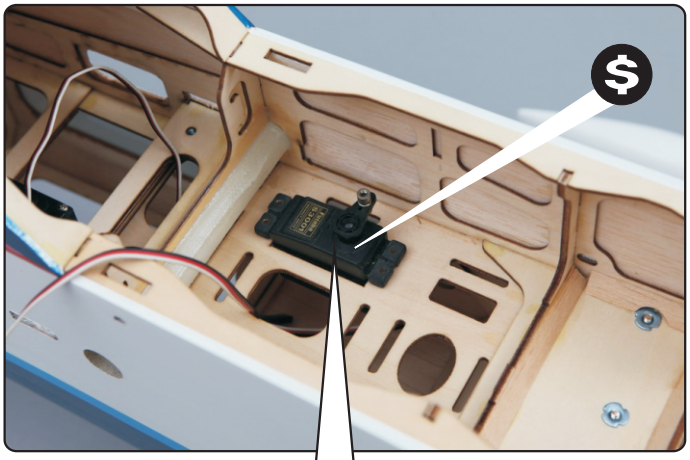

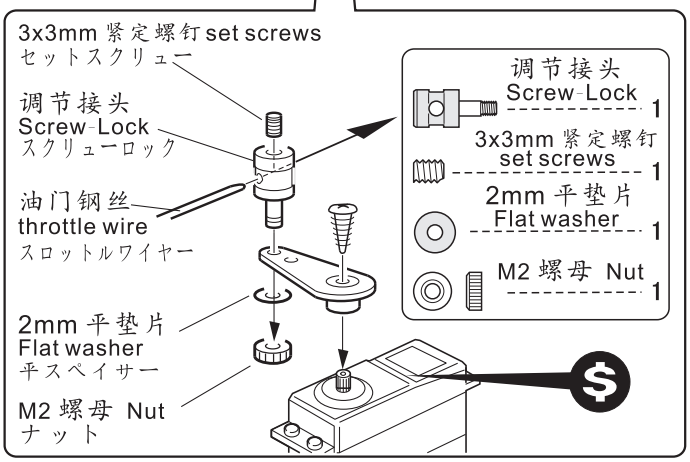

GP version 发动机版本. エンジンバージョン For engine model version. ⇨ P10

电动机 モーター Motor

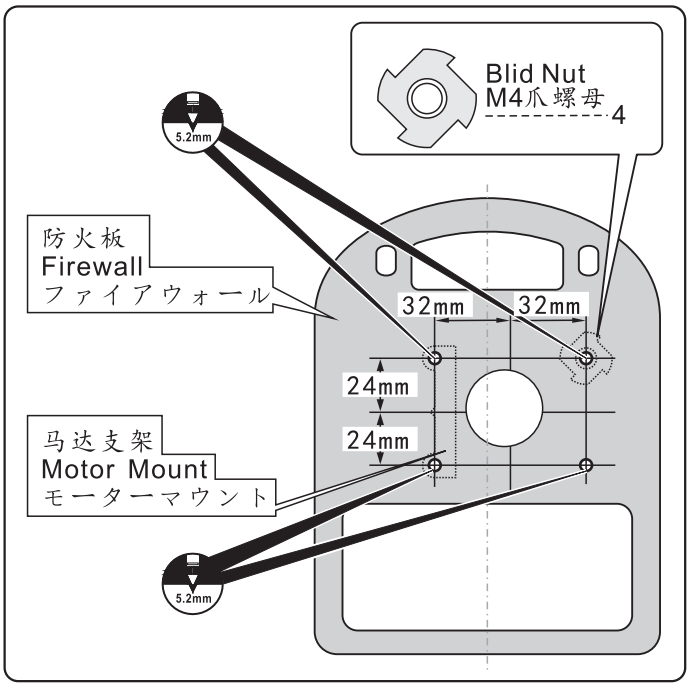

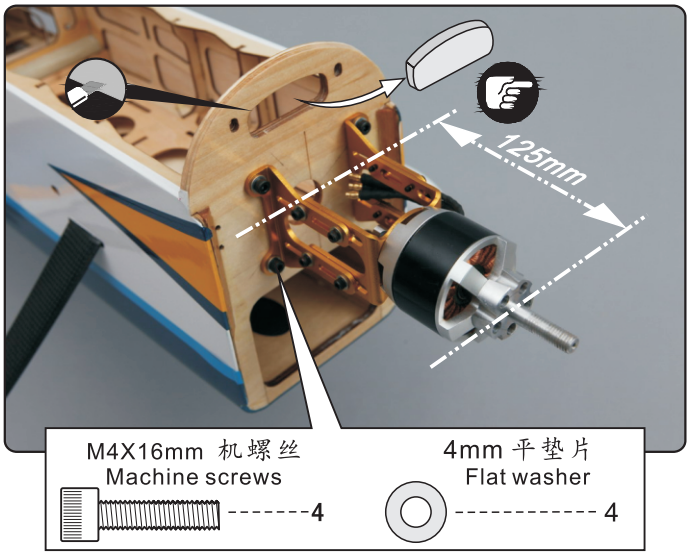

电池支架必须被稳固的粘接在机身内，否则会导致严重的飞行事故！

バッテリーを確認し、プレートがしっかりと接着されているマウント胴体内部。この注意に従わない場合重大な事故を引き起こす可能性があります！

Ensure the battery mount plate is securely glued inside the fuselage. Failure to follow this precaution may cause serious accidents!

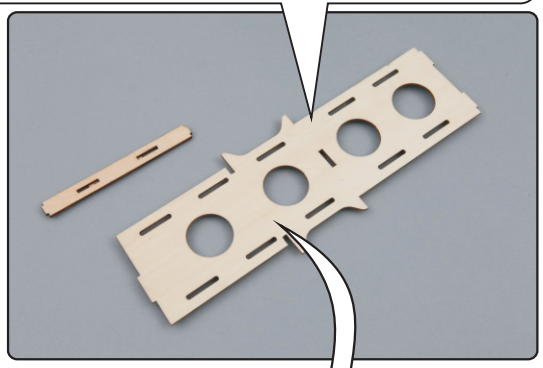

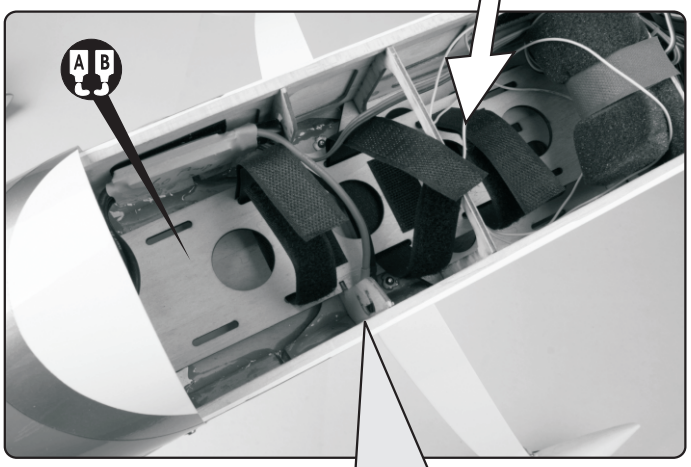

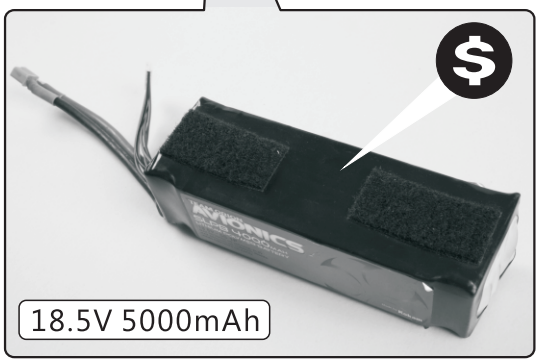

GP/EP version

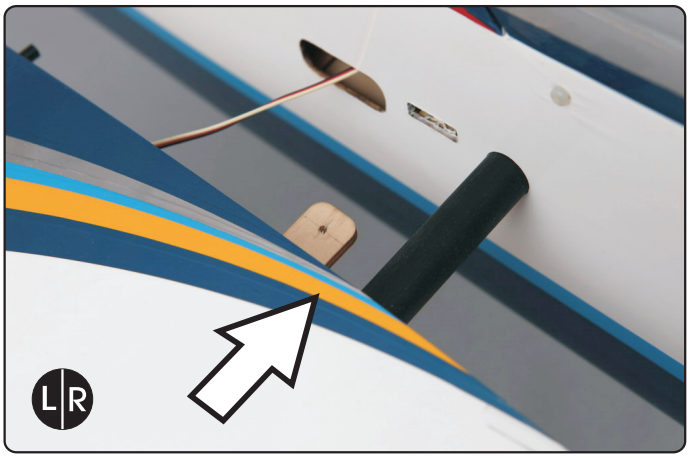

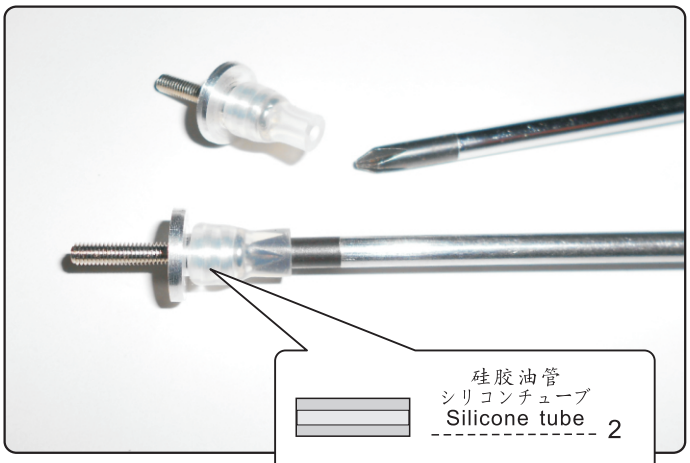

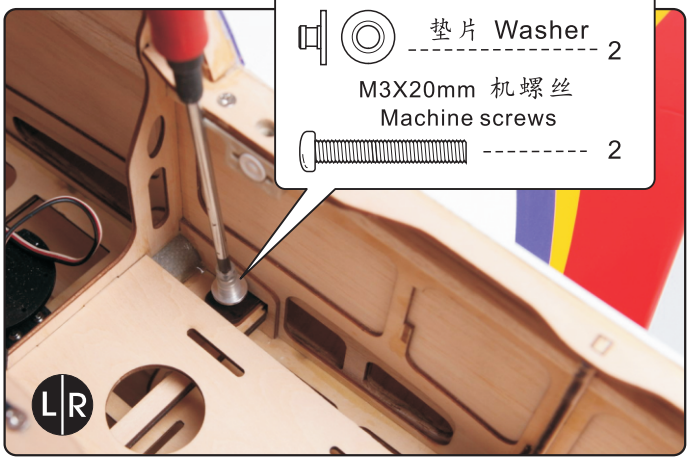

座舱罩 キャノピー Canopy

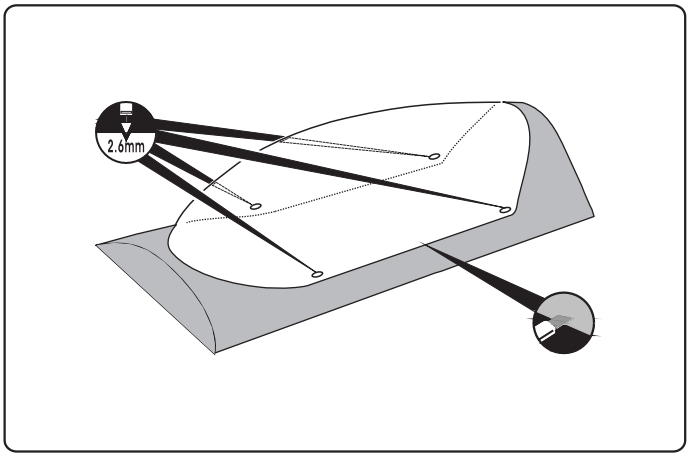

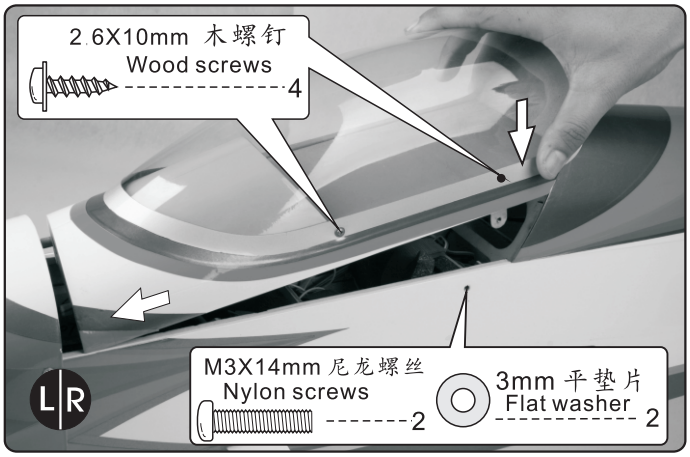

舵机、连杆 SERVO, ROD GP & EP

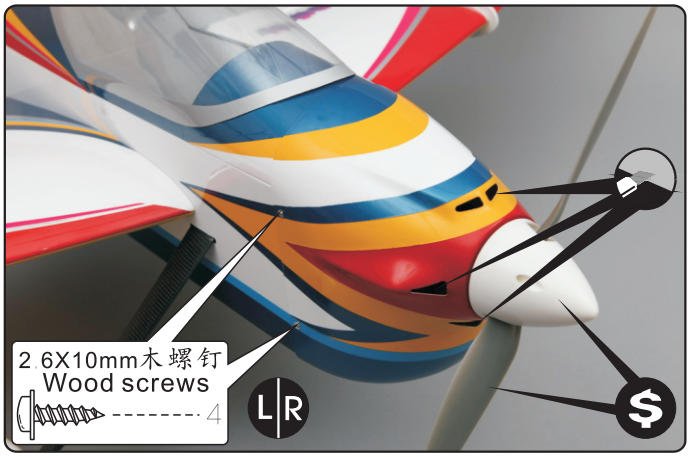

T翼 T WING

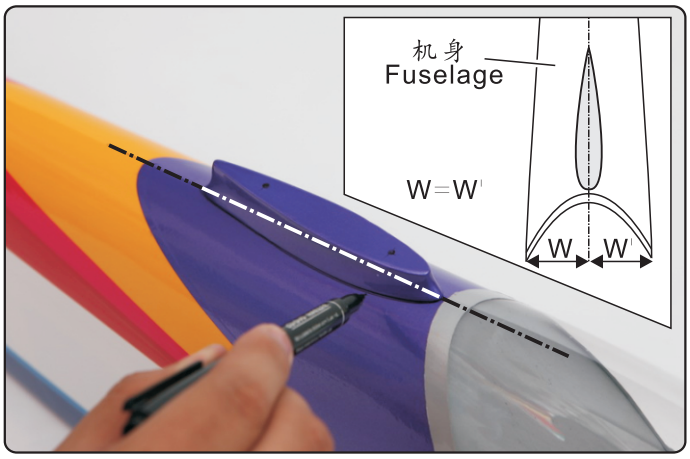

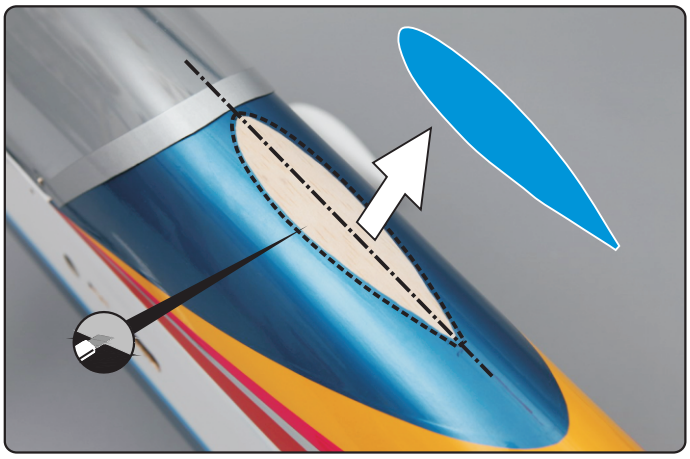

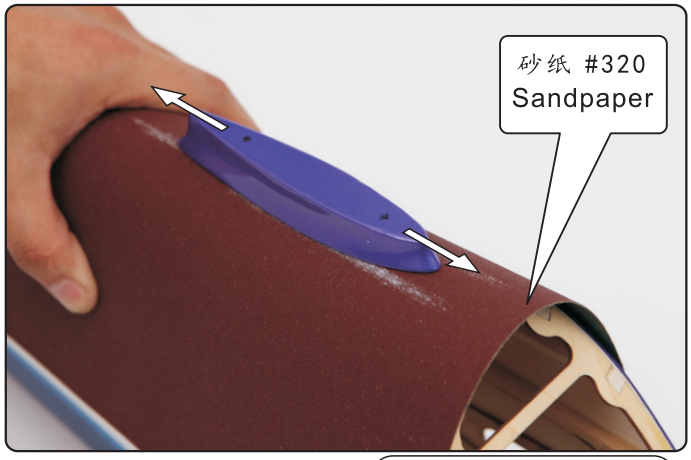

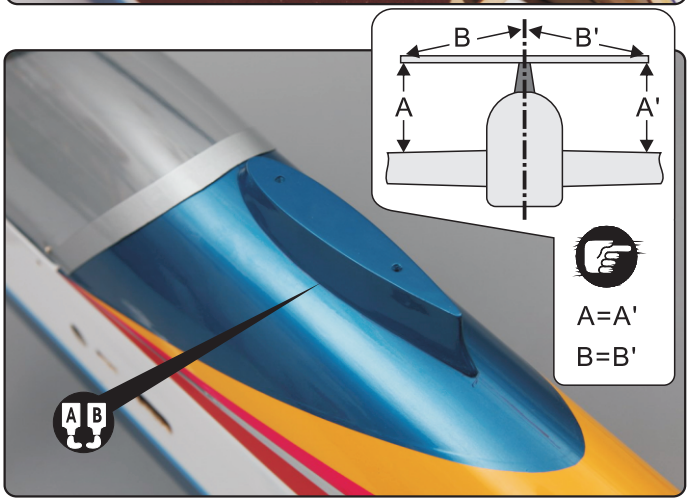

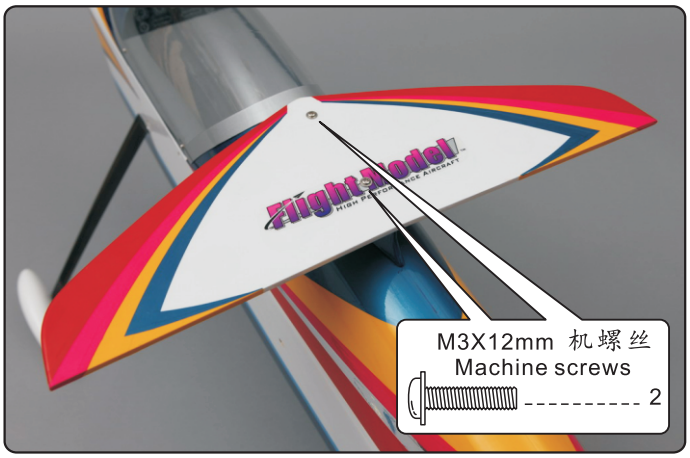

机身舵机舱盖 The fuselage cover

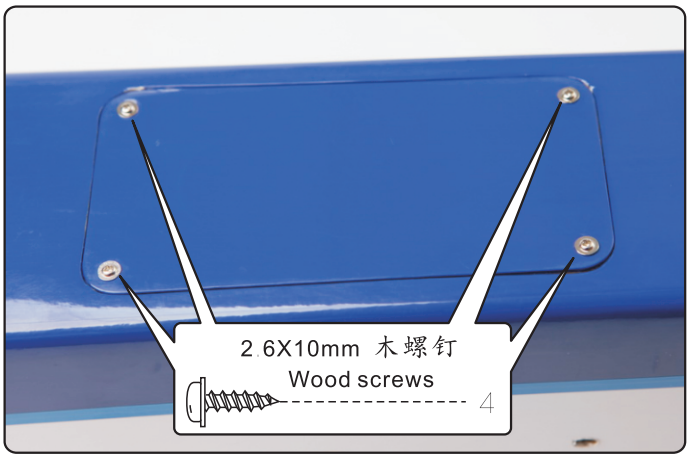

贴纸 Decals

舵角 Control Surface Movement

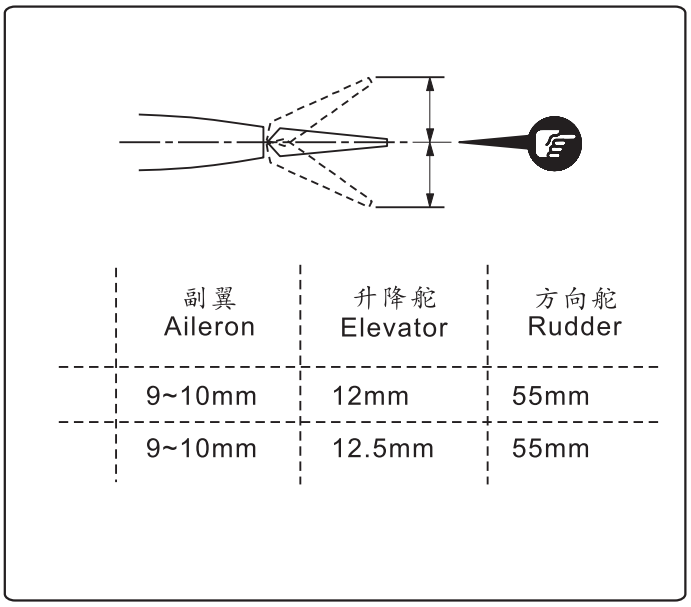

副翼 Aileron	升降舵 Elevator	方向舵 Rudder
9~10mm	12mm	55mm
9~10mm	12.5mm	55mm

重心 CG

机翼根部的翼肋
翼根リブ
Rib at the wing root.

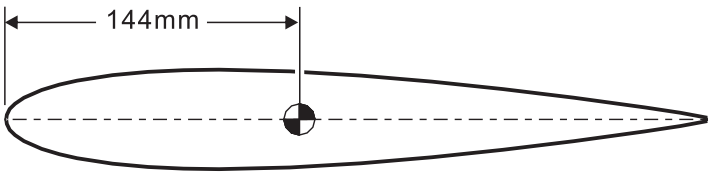

重心位置 C.G.position

调整接收机和其他设备的前后位置,
来达到指定重心位置。
受信機と他の機器の位置を調整し、
指定された場所を達成するための重心。
In order to obtain the C.G. specified, reposition the receiver and other equipment.

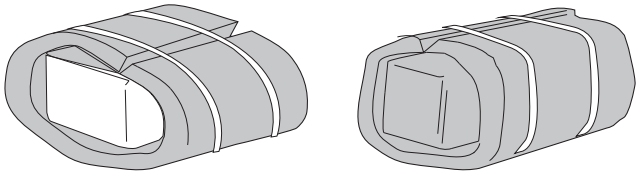

如果不能满足重心要求,请配重。
重心が要件を満たしていない場合は、カウンタウェイトください。
Use weights if the C.G. cannot be not obtained.

警告 Warning!

务必在飞行前确认正确重心位置。
如果重心位置不正确, 你将失去对飞机控制,而导致事故!
飛行前の重心の正確な位置を確認してください。
重心位置が間違っている場合は、事故につながった航空機の制御を失うことになります！
Do not fly before confirming the correct location of the C.G.
If the C.G. is incorrect, you will lose control of your airplane which leads to accidents!

Flight Model™ HIGH PERFORMANCE AIRCRAFT

www.flightmodel.net

珠海飞翔模型有限公司

Zhuhai Flight Model Co., Ltd.

地址: 广东省, 珠海市, 香洲区, 南屏北山工业区, 南牌坊街6号 邮编:519060

Address: No.6 Nanpaifang sterrt, Beishan Industry Area,Nanping, Zhuhai, Guangdong, China

电邮(Email): zhflightmodel@163.com

电话(tel): 0086-756-8815300

传真(fax): 0086-756-8815600

PRINTED IN CHINA